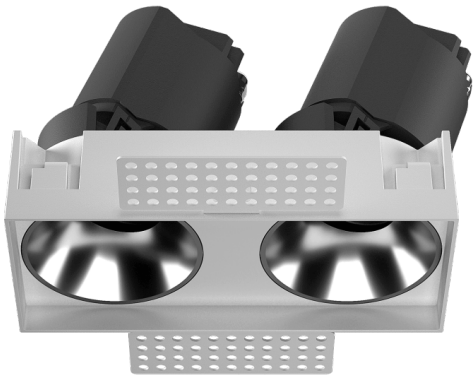

## ZENITH IP65SX2 Trimless

| | |
|---|---|
| **Código artículo** | **86.D287.0421.02** |
| **Tipo de producto** | **Indoor** |
| **Categoría** | **Downlights** |
| **Familia** | **ZENITH** |
| **Subfamilia** | **ZENITH IP65SX2 Trimless** |
| **Pictograms** |  |

| **Dimensions** | |
|---|---|
| **Product dimensions (mm)** | **116X55xH75mm** |

**Esquema**

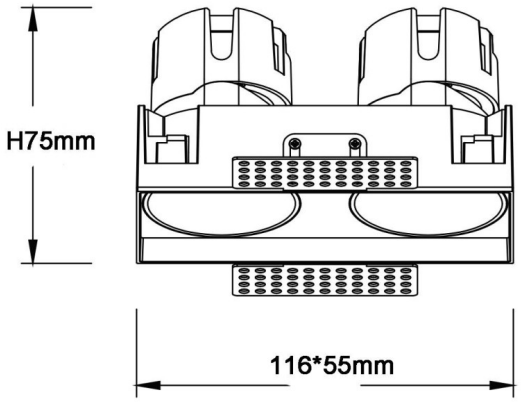


| **Producto** | |
|---|---|
| **Potencia real (W)** | **2X7** |
| **Flujo luminoso real (lm)** | **2X560** |
| **Eficacia luminosa (lm/W)** | **80** |
| **Ángulo de apertura** | **24** |
| **Tiempo de vida** | **50000 h L80B10** |
| **IP** | **65** |
| **U. G. R** | **19** |
| **Equipo** | **ON/OFF** |
| **Temperatura de color (K)** | **4000** |
| **Consistencia de color (SDCM)** | **SDCM3** |
| **CRI** | **90** |